360t 全油圧式トラッククレーン TADANO TG-3600M

■構内走行姿勢図

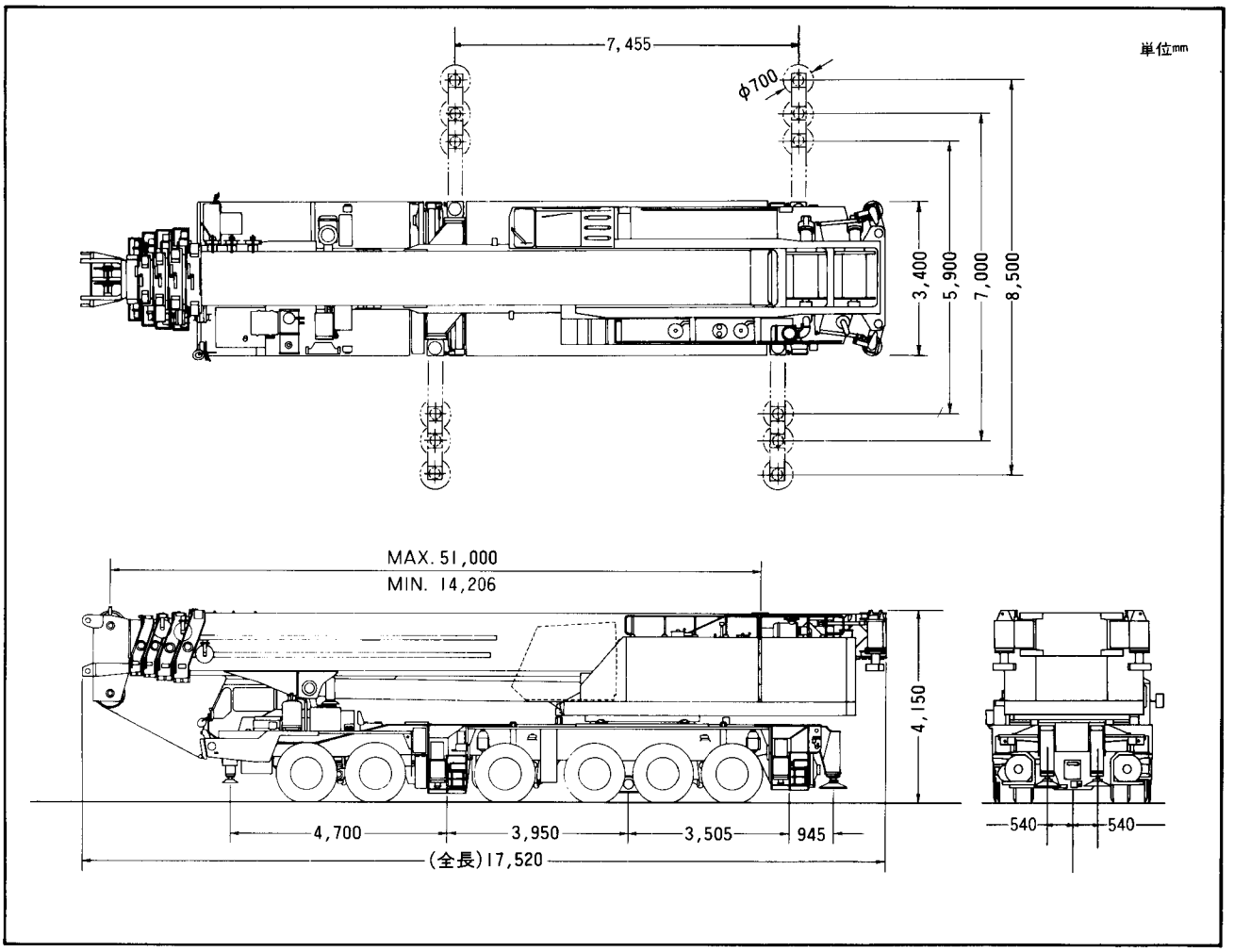

■公道走行姿勢図

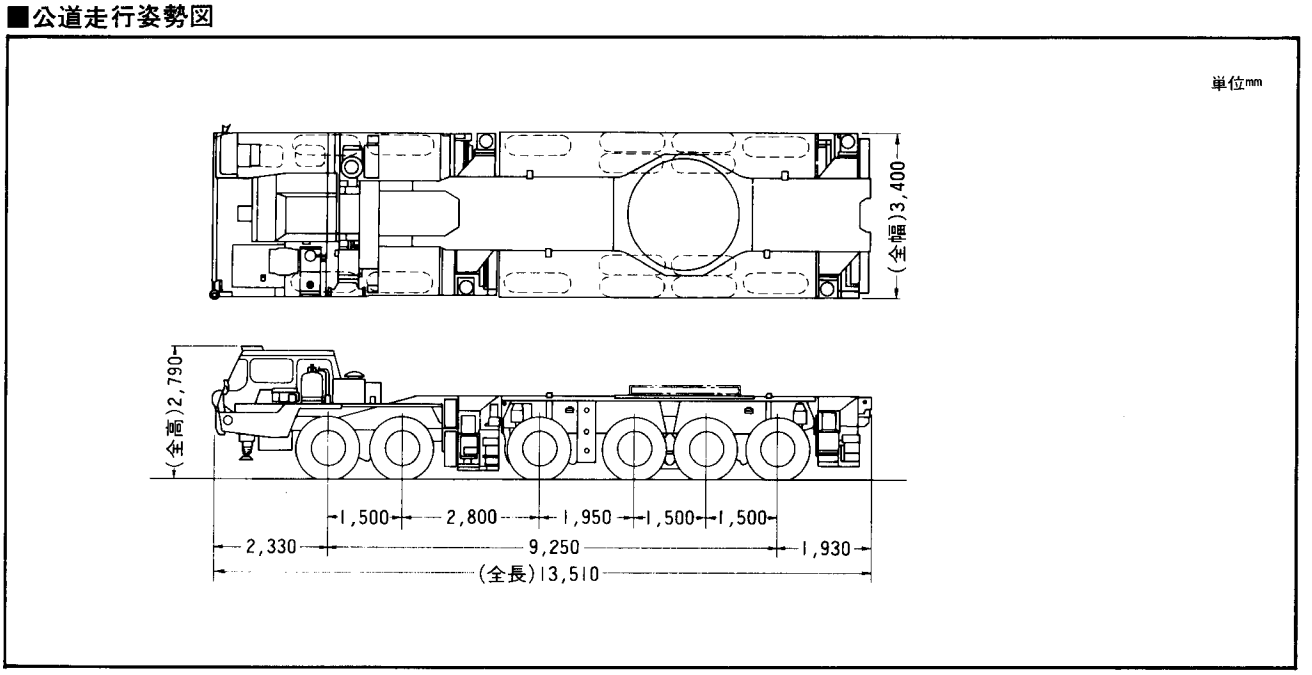

■主要諸元

●クレーン

ブーム	14.2mブーム	360,000kg× 3.0m (17本掛×2)
	23.4mブーム	180,000kg× 4.5m (17本掛)
	32.6mブーム	130,000kg× 5.0m (12本掛)
	41.8mブーム	100,000kg× 6.0m (9本掛)
	51.0mブーム	68,000kg× 7.0m (6本掛)
フルオートラフィングジブ	11.1mブーム	54,000kg× 7.0m (5本掛)
	19.1mブーム	29,000kg× 8.0m (3本掛)
	27.1mブーム	10,000kg×22.0m (1本掛)
	35.1mブーム	9,500kg×16.0m (1本掛)
ラフィングジブ	17.0mジブ	100,000kg×10.0m (9本掛)
	23.0mジブ	80,000kg×12.0m (8本掛)
	35.0mジブ	51,600kg×16.0m (6本掛)
	47.0mジブ	31,000kg×18.0m (4本掛)
	65.0mジブ	7,000kg×30.0m (1本掛)
	70.0mジブ	5,000kg×35.0m (1本掛)
シングルトップ		12,500kg (1本掛)
最大地上揚程	ブーム	51.0m
	フルオートラフィングジブ	88.0m
	ラフィングジブ	98.0m
		119.0m (ラフィングジブ+エクステンションジブ)
最大作業半径	ブーム	46.0m
	フルオートラフィングジブ	64.0m
	ラフィングジブ	90.0m (ラフィングジブ+エクステンションジブ)
ブーム長さ		14.2m～51.0m
フルオートラフィングジブ長さ		11.1m、19.1m、27.1m、35.1m
ラフィングジブ長さ		17.0m、23.0m、35.0m、47.0m *65.0m、*70.0m (*印はラフィングジブ+エクステンションジブ)
主巻ロープ巻上げ速度		145m/min (5層)
補巻ロープ巻上げ速度		145m/min (5層)
ブーム起伏角度		−1°～83°
ブーム上げ速度		−1°～83°/140s
旋回角度		360°連続
旋回速度		1.1rpm
ワイヤロープ	主巻	径25mm×長さ450mスラフナフレックス
	補巻	径25mm×長さ450mスラフナフレックス
フック		180トン吊 (17本掛) 80トン吊 (6本掛) 25トン吊 (2本掛) ……オプション 12.5トン吊 (1本掛)
ブーム形状		箱型5段全油圧順次伸縮式、各段ロック及びロック無し仕様 (スプリング及びエアシリンダ式)
ブーム伸縮装置		複動油圧シリンダ直押式4本
フルオートラフィングジブ		六角箱型4段全油圧伸縮式、(2段目順次、3段・4段目同時) オフセット0°～40°油圧無段階傾斜式1.7m(固定部)+11.1m ～35.1m (起伏・伸縮部)
ラフィングジブ		ラチスタイプ4.8m(固定部)+17m、23m、35m、47m、*65m、*70m (起伏部) (*印はラフィングジブ+エクステンションジブ)
シングルトップ		ピン結合式
巻上装置		油圧可変モータ駆動遊星歯車減速式、自動ブレーキ、高低速切換及び微速操作装置付、シングルウインチ2基
ブーム起伏装置		複動油圧シリンダ直押式2本
旋回装置		油圧モータ駆動遊星歯車減速式、ローラー式スイングベアリング、ディスク式ネガティブブレーキ、高低速切換及び微速操作装置付、旋回フリー・ロック切換式、エア操作式旋回ロック
アウトリガ		全油圧式H型3段 スライド・ジャッキ各個操作装置付 最大張出幅8.5m、中間張出幅7.0m、5.9m 張出幅検出装置付
フロントジャッキ		油圧式1基 (接地検出装置付)
リヤジャッキ		油圧式2基 (接地検出装置付)
動力取出方式		上部専用エンジン 名称 日産ディーゼル RF804 形式 水冷4サイクル V形8気筒 直接噴射式ディーゼルエンジン 総排気量 16,991cc 最高出力 270PS/1,700rpm 最大トルク 107kg・m/1,400rpm
油圧ポンプ		可変ピストンポンプ2連・ギヤポンプ2連
作動油タンク容量		上部 2,630ℓ 下部 200ℓ
安全装置		過負荷防止装置(AML)、作業範囲制限機能付、アウトリガ張出自動検出装置、フロントジャッキ接地自動検出装置、リヤジャッキ接地自動検出装置、ウエイト組合せ自動検出装置、巻過防止装置、捨巻確保装置、乱巻防止装置、玉掛けロープはずれ止め、ウインチドラムロック装置、ウインチドラム回転計、油圧安全弁、油圧ロック装置、(起伏、伸縮、巻上げ、ジャッキ、ジブチルト、脱着)、旋回ロック装置、角度指示計水準器、フロントジャッキ過負荷警報装置
付属装置		クレーンキャブヒータ、クレーンキャブクーラ、ラジオ、扇風機、オイルクーラ、ブーム脱着装置、旋回台脱着装置、カウンタウエイト脱着装置、敷き鉄板、エンジン自動エア抜き装置

●キャリヤ

メーカ名		日産ディーゼル工業株式会社
キャリヤ型式		P-KL67Y
全長		13,510mm
全幅		3,400mm
全高		2,790mm
軸距		1,500mm+2,800mm+1,950mm+1,500mm+1,500mm=9,250mm
輪距		2,830mm (第1・第2・第3・第6軸) 2,540mm (第4・第5軸)
車両総重量		44,950kg
最高速度		60km/h
登坂能力(tanθ)		0.31
最小回転半径		11.8m
エンジン	名称	RF10
	形式	水冷4サイクルV形10気筒直接噴射式、ディーゼルエンジン
	総排気量	21,239cc
	最高出力	420PS/2,200rpm
	最大トルク	142kg・m/1,400rpm
クラッチ形式		乾燥多板コイルスプリング式
変速機形式		前進5段、後退1段 (2段副変速機付)、常時噛合式
減速機形式		まがり歯かさ歯車 (第2軸) 及びハイポイド歯車式 (第4・第5軸)、遊星歯車第2減速式
前車軸形式		第1軸:逆エリオット形 第2軸:全浮動軸管式逆エリオット形
後車軸形式		第3・第6軸:逆エリオット形 第4・第5軸:全浮動軸管式
懸架方式		第1・第2軸:半楕円板ばね、車軸式 第3・第6軸:油圧式 第4・第5軸:平衡梁式
ステアリング形式		ボールナット式、リンケージ式倍力装置、第1、第2、第3第6軸ステアリング
ブレーキ	主ブレーキ	空気式、10輪制動、リーディングトレーリング式
	駐車ブレーキ	空気式車輪制動形スプリングブレーキ
	補助ブレーキ	排気管開閉弁式排気ブレーキ
	非常ブレーキ	駐車ブレーキと兼用
バッテリ		115F51(96Ah)×2個(24V)
燃料タンク容量		300ℓ
乗車定員		2人
タイヤ	前輪	14.00−24−24PR
	後輪	14.00−24−24PR
付属装置		カーヒータ カーラジオ カークーラ

注意 本機は、公道を走行する場合には、旋回体及びブームを別送し、台車のみで走行しなければなりません。

(1) **台車の道路通行**
- 道路法による基本通行条件は車検登録重量でD条件に適合しています。
- 道路の通行には、道路法による通行の許可と道路運送車両法による保安基準の緩和の認可が必要です。

(2) **ブームおよび旋回体等の輸送**
- トレーラ等に搭載して輸送するにあたっては道路法による通行の許可が必要です。

■脱着・搬送

自力でスピーディに分解・組み立て。タダノ独自の脱着方式。

タダノが独自に開発した脱着方式により、セカンドブーム～トップブーム、旋回台部＋ベースブーム＋起伏シリンダ、キャリヤ部が自力で脱着が可能。狭いスペースでも、他のクレーンを使わずに短時間で分解・組み立てが行えます。

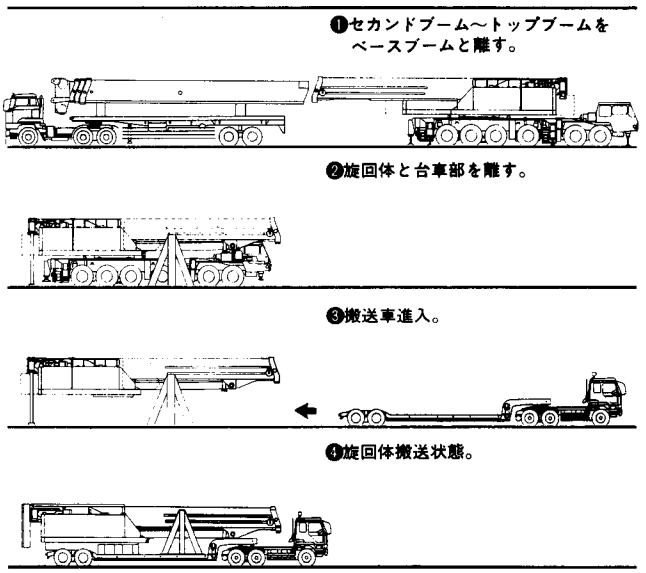

■搬送形態寸法図例

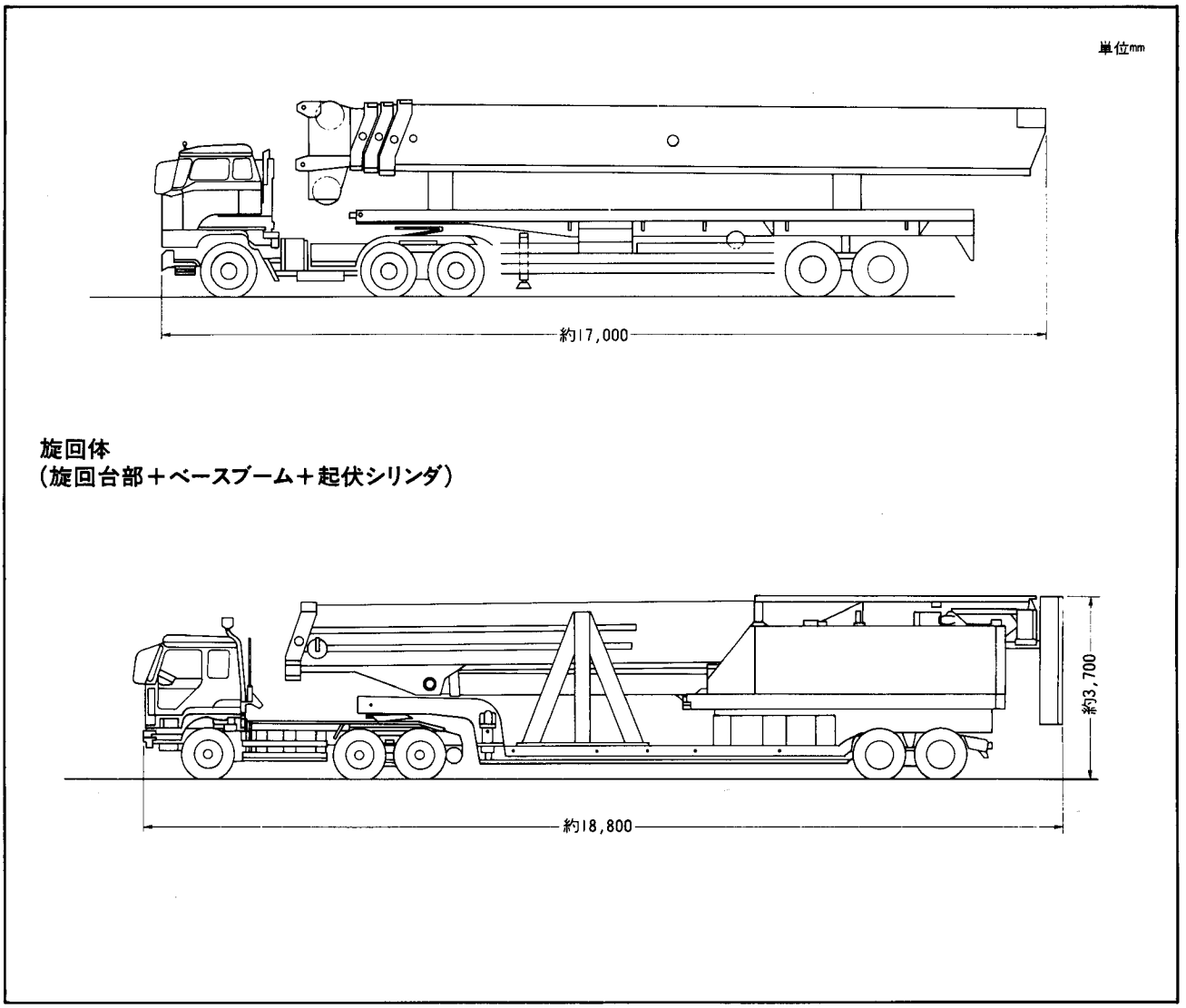

■注意事項

1. 定格総荷重は、クレーンを水平堅土上に設置したときの値で、太線より上側はクレーンの強度に基づき、下側はクレーンの安定に基づいています。
2. 定格総荷重は、吊り具重量とフック重量を含んだ値を示します。
3. 定格総荷重表は、ブーム及びジブのたわみを含んだ実際の作業半径に基づいています。
4. 各作業状態における標準フック、ワイヤロープ巻掛本数は次表のとおりです。

●ブーム

ブーム長さ (m)	14.2		23.4		32.6	41.8	51.0
最大定格総荷重 (t)	360	180	180	170	130	100	68
巻掛本数 (本)	17本×2	17	17	16	12	9	6
フックの種類(トン吊)	180×2	180	180	180	180	180	80
シーブ枚数 (枚)	8枚×2	8	8	8	8	9	3
フック重量 (kg)	2,400×2	2,400	2,400	2,400	2,400	2,400	1,360
備考	トップブームに360t吊サポートフックサポート(4150kg)	トップブームにアタッチメントシーブ	トップブームにアタッチメントシーブ				

●フルオートラフィングジブ

ジブ長さ (m)	11.1	19.1	27.1	35.1
最大定格総荷重(t)	54.0	29.0	10.0	9.5
巻掛本数 (本)	5	3	1	1
フックの種類(トン吊)	80	80	12.5	12.5
シーブ枚数 (本)	3	3	−	−
フックの重量(kg)	1,360	1,360	490	490

●ラフィングジブ

ジブ長さ (m)		17	23	35	47	47+18	47+23
14.2m ブーム	最大定格総荷重(t)	100.0	80.0	51.6	31.0		
	巻掛本数(本)	9(4)	8(3)	6(2)	4(2)		
	フックの種類(トン吊)	180	180	80	80		
	フックの重量(kg)	2,400	2,400	1,360	1,360		
22.6m ブーム	最大定格総荷重(t)	71.0	63.5	45.0	27.0		
	巻掛本数(本)	7(4)	6(3)	4(2)	4(2)		
	フックの種類(トン吊)	180	80	80	80		
	フックの重量(kg)	2,400	1,360	1,360	1,360		
31.0m ブーム	最大定格総荷重(t)	49.3	43.7	32.3	20.0	7.0	5.0
	巻掛本数(本)	5(4)	4(3)	4(2)	2(2)	1	1
	フックの種類(トン吊)	180	80	80	25	12.5	12.5
	フックの重量(kg)	2,400	1,360	1,360	730	490	490
39.4m ブーム	最大定格総荷重(t)			20.0	13.9	6.5	5.0
	巻掛本数(本)			2(2)	2(2)	1	1
	フックの種類(トン吊)			25	25	12.5	12.5
	フックの重量(kg)			730	730	490	490
47.8m ブーム	最大定格総荷重(t)			13.0	9.5	4.5	3.1
	巻掛本数(本)			2(2)	2(2)	1	1
	フックの種類(トン吊)			25	25	12.5	12.5
	フックの重量(kg)			730	730	490	490

・ジブ後方転倒防止のため、荷重が小さい場合でも必ず（　）内の最小巻掛本数以上で作業を行ってください。

5. ブーム長さ及びブーム固定ピン
ブーム及びジブ使用時のブーム伸縮順序、各ブームストローク、ブーム長さ、ブーム固定ピンの状態は次のようになります。

1) ブーム伸長順序及び各ブームストローク
・ブーム伸長はベースブーム側から順次行い、下表のストローク伸長した後、次ブームを伸長してください。
・ブーム縮小はトップブーム側から順次行い、下表のストローク縮小した後、次ブームを縮小してください。

クレーン使用状態	各ブームストローク
ブーム	9.2m
フルオートラフィングジブ	
ラフィングジブ	8.4m

ブーム長さ ・ブーム ・フルオートラフィングジブ	・ラフィングジブ	ブーム固定ピン使用時のピン状態 ●ピン挿入 ○ピン抜 ◐ピン挿入・抜いずれも可
14.2m	14.2m	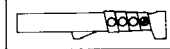
23.4m	22.6m	
32.6m	31.0m	
41.8m	39.4m	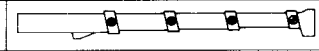
51.0m	47.8m	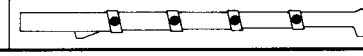

・ブーム作業時、中間ブーム長さ及び上表のブーム固定ピン状態の●のうち1つでも○のときは、ブーム固定ピン不使用性能となります。
・ジブ作業時（フルオートラフィングジブ・ラフィングジブ）のブームは必ず上表のブーム長さ及びブーム固定ピン状態としてください。

6. シングルトップの定格総荷重は、ブームの定格総荷重と等しく、かつ限度は12.5tです。ただし、ブームにフック、吊り具等が取付けられている場合には、ブームの定格総荷重からそれらの重量を差し引いた定格総荷重で作業してください。
7. オンタイヤ状態で上部旋回台を旋回させないでください。
（アウトリガを設置するまで旋回台はロックしておいてください。）
8. カタログの定格総荷重表は、フロントジャッキ、リヤジャッキおよびブーム固定ピンを使用し、しかもカウンタウエイト85トン、アウトリガ張出幅8.5mにした時の性能〔A性能〕です。

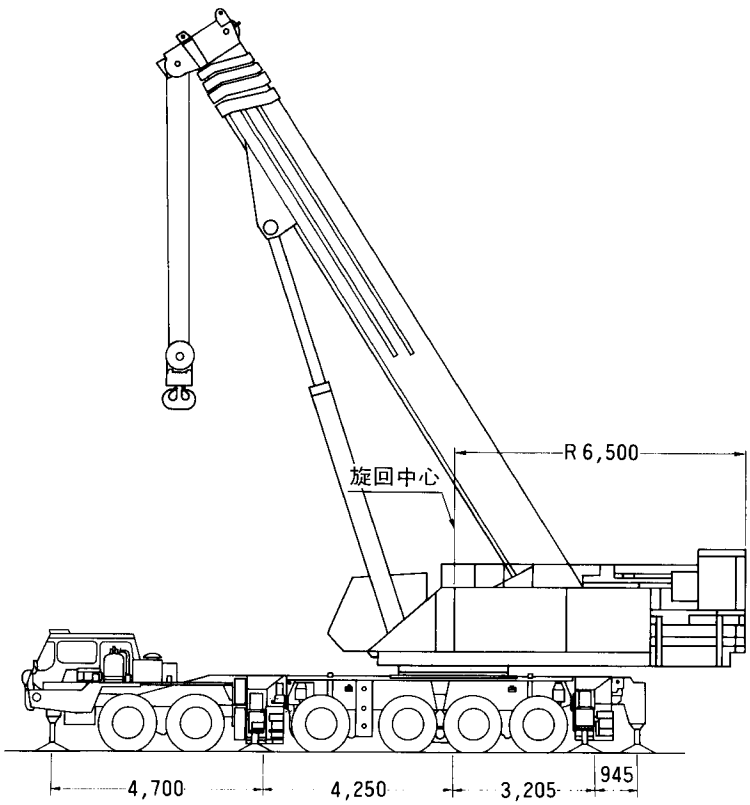

力と技が超難度を軽々とこなします。

●高剛性新型幅広ブームで高負荷作業も万全。

タテヨコのたわみを熟慮した高剛性の新型幅広ブームにより、これまでにない高強度のブームを実現。超重量・超高揚程作業をパワフルにこなします。また、ブーム伸縮方式は固定ピン方式を採用。固定ピン使用、不使用の２通りの使い分けで作業が行えます。

固定ピン使用時は、ブーム各段をピンロックするため、重量作業が安全に行えます。また、油圧の降下によるブームの縮小がなく、ラフィングジブ作業でのバックテンション力により増大するブーム軸力を伸縮シリンダで保持しないため、安心して作業が行えます。

■ブーム定格総荷重表（Ａ性能）

単位（ｔ）

作業半径	ブーム長さ				
(m)	14.2m	23.4m	32.6m	41.8m	51.0m
3.0	360.0	180.0			
3.5	300.0	180.0			
4.0	260.0	180.0			
4.5	240.0	180.0			
5.0	225.0	175.0	130.0		
6.0	190.0	162.0	120.0	100.0	
7.0	163.0	150.0	112.0	95.0	68.0
8.0	143.0	135.0	106.0	86.0	65.0
9.0	125.0	120.0	105.0	79.0	62.0
10.0	110.0	110.0	95.0	72.0	55.0
11.0		100.0	87.0	67.0	50.0
12.0		90.0	80.0	61.2	47.0
14.0		75.0	68.0	53.0	41.0
16.0		63.0	59.0	46.0	36.2
18.0		53.0	52.0	42.0	32.7
20.0		44.0	46.0	38.0	29.7
22.0			40.0	34.0	26.5
24.0			35.5	31.0	24.0
26.0			30.5	28.0	22.0
28.0			26.5	25.0	20.5
30.0				22.5	19.0
32.0				20.0	17.5
34.0				18.0	16.0
36.0				17.0	14.5
38.0				15.0	13.5
40.0					12.0
42.0					11.3
44.0					10.6
46.0					9.5

■ブーム作業半径揚程図

カウンタウェイト 85t 装着

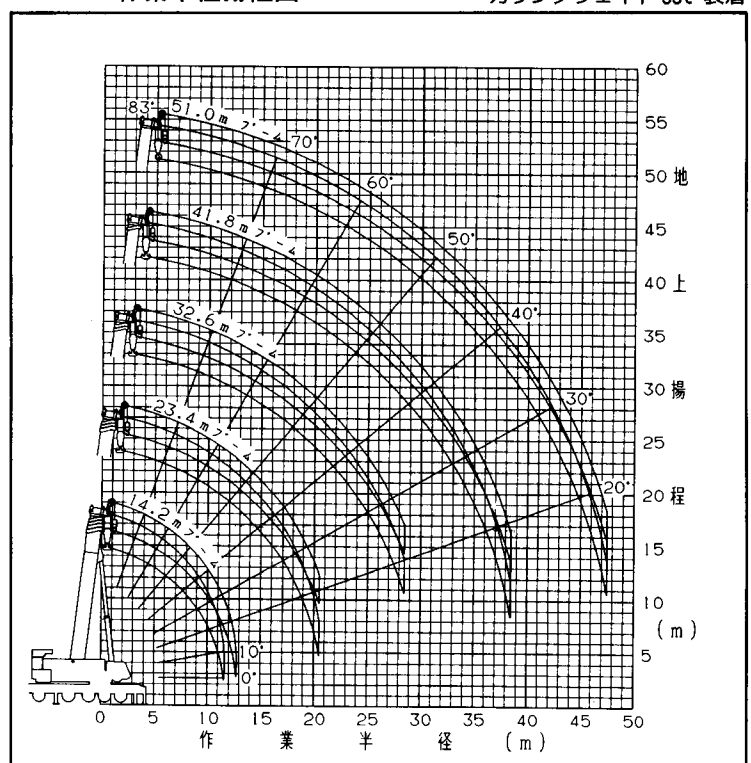

（注）１．上図はブーム、ジブのたわみを含んでいません。
２．上図はＡ性能の場合を示します。

■フルオートラフィングジブ

■11.1ｍ フルオートラフィングジブ 定格総荷重表（Ａ性能）

単位（ｔ）

作業半径（ｍ）	14.2ｍブーム オフセット 0°	15°	30°	40°	23.4ｍブーム オフセット 0°	15°	30°	40°	32.6ｍブーム オフセット 0°	15°	30°	40°
5.0	54.0	39.4										
6.0	47.8	36.0			54.0							
7.0	42.8	33.1	26.6		54.0	34.5						
8.0	38.6	30.6	25.1		49.3	34.5						
9.0	35.2	28.4	23.8	21.3	45.2	32.5	24.2		52.9	33.2		
10.0	32.2	26.5	22.5	20.5	41.6	30.7	24.2		49.1	33.2		
12.0	27.5	23.3	20.3	18.8	36.0	27.5	22.3	20.0	42.8	30.2	23.3	
14.0	23.9	20.8	18.4	17.4	31.5	24.8	20.7	18.8	37.8	27.6	21.9	19.4
16.0	21.0	18.6	17.0	16.2	27.9	22.7	19.3	17.8	33.9	25.5	20.7	18.5
18.0	18.6	17.0	15.7	15.3	25.0	20.9	18.0	16.9	30.6	23.7	19.5	17.8
20.0	16.7	15.5	14.8	14.6	22.6	19.2	17.0	16.1	27.8	22.0	18.5	17.1
22.0	15.1	14.5	14.2		20.6	17.8	16.1	15.4	25.4	20.6	17.7	16.4
24.0	13.9				18.8	16.7	15.3	14.8	23.4	19.3	16.9	15.8
26.0					17.4	15.7	14.6	14.5	21.6	18.2	16.1	15.3
28.0					16.1	14.8	14.2		20.1	17.3	15.5	14.8
30.0					14.9	14.1	13.9		18.5	16.4	14.9	14.5
32.0					14.0	13.6			15.5	15.6	14.5	14.3
34.0									13.0	14.0	14.0	14.1
36.0									11.0	11.5	12.0	
38.0									9.5	10.0	10.0	
40.0									7.5	8.0		
42.0									5.5			

作業半径（ｍ）	41.8ｍブーム オフセット 0°	15°	30°	40°	51.0ｍブーム オフセット 0°	15°	30°	40°
10.0	41.3				26.4			
12.0	41.3	31.9			26.4			
14.0	35.9	29.6	22.5		22.7	17.6		
16.0	31.4	27.2	21.4	18.9	19.8	15.5	12.8	
18.0	27.8	24.3	20.5	18.2	17.2	13.7	11.5	10.5
20.0	24.7	22.0	19.5	17.6	14.9	12.2	10.4	9.6
22.0	22.1	20.0	18.3	17.0	13.1	10.9	9.4	8.7
24.0	19.4	18.1	16.9	16.3	11.5	9.7	8.4	8.0
26.0	17.1	16.6	15.5	15.0	10.1	8.6	7.7	7.2
28.0	15.1	14.9	14.3	13.9	8.9	7.8	6.9	6.5
30.0	13.4	13.3	13.2	12.9	7.8	6.9	6.2	5.9
32.0	11.8	11.8	11.8	11.8	6.8	6.1	5.6	5.3
34.0	10.5	10.5	10.6	10.6	5.8	5.4	5.0	4.9
36.0	9.2	9.3	9.4	9.5	4.9	4.9	4.5	4.4
38.0	8.1	8.2	8.3	8.4	4.2	4.2	4.0	3.9
40.0	7.2	7.3	7.4	7.5	3.5	3.5	3.5	3.5
42.0	6.0	6.4	6.5	6.5	2.9	2.9	2.9	3.0
44.0	5.0	5.5			2.3	2.2	2.4	2.4
46.0	3.5	4.0						

■19.1ｍ フルオートラフィングジブ定格総荷重表（Ａ性能）

単位（ｔ）

作業半径（ｍ）	14.2ｍブーム オフセット 0°	15°	30°	40°	23.4ｍブーム オフセット 0°	15°	30°	40°	32.6ｍブーム オフセット 0°	15°	30°	40°
8.0	26.2				29.0							
9.0	24.3	18.0			27.9							
10.0	22.5	17.1			26.2				25.3			
12.0	19.7	15.5			23.1	16.5			25.3			
14.0	17.5	14.2	11.4		20.7	15.2			22.9	15.7		
16.0	15.6	13.0	10.7	9.3	18.7	14.3	11.0		20.9	14.7		
18.0	13.7	11.7	10.0	8.9	17.1	13.3	10.5	8.9	19.1	14.0	10.5	
20.0	12.1	10.6	9.3	8.6	15.6	12.4	10.0	8.7	17.7	13.2	10.1	8.5
22.0	10.9	9.6	8.6	8.1	14.2	11.5	9.5	8.4	16.4	12.5	9.7	8.3
24.0	9.7	8.7	8.0	7.6	12.9	10.7	9.0	8.2	15.3	11.8	9.3	8.1
26.0	8.7	8.1	7.5	7.2	11.7	9.9	8.5	7.9	14.2	11.2	9.0	8.1
28.0	8.0	7.4	7.0	6.9	10.7	9.2	8.1	7.6	13.1	10.5	8.7	7.9
30.0	7.2	6.9	6.7		9.8	8.5	7.7	7.3	12.0	9.8	8.3	7.7
32.0	6.6				9.0	8.1	7.3	7.0	11.2	9.2	8.0	7.4
34.0					8.3	7.6	7.0	6.8	10.4	8.7	7.6	7.2
36.0					7.8	7.1	6.7		9.7	8.2	7.3	7.0
38.0					7.2	6.8	6.6		9.0	7.9	7.1	6.8
40.0					6.7	6.5			8.4	7.5	6.8	6.6
42.0									8.0	7.1	6.7	6.5
44.0									7.5	6.8	6.5	
46.0									6.5	6.5		
48.0									5.5	6.0		
50.0									4.0			

作業半径（ｍ）	41.8ｍブーム オフセット 0°	15°	30°	40°	51.0ｍブーム オフセット 0°	15°	30°	40°
12.0	25.2							
14.0	25.2				18.0			
16.0	23.1	15.3			15.6			
28.0	21.2	14.6			13.5	9.8		
20.0	19.7	13.8	10.2		11.5	8.7		
22.0	18.3	13.2	9.9	8.2	10.2	7.8	6.0	
24.0	16.5	12.6	9.6	8.1	8.9	6.9	5.5	4.8
26.0	14.8	12.0	9.3	8.1	7.9	6.1	4.9	4.4
38.0	13.5	11.5	9.0	7.9	6.9	5.4	4.5	4.0
30.0	12.2	10.9	8.7	7.8	6.0	4.9	4.0	3.6
32.0	11.1	10.0	8.4	7.7	5.2	4.3	3.6	3.2
34.0	10.1	9.1	8.1	7.4	4.6	3.8	3.2	2.9
36.0	9.0	8.4	7.9	7.2	4.0	3.3	2.8	2.5
48.0	8.0	7.6	7.2	7.0	3.5	2.8	2.4	2.2
40.0	7.1	6.9	6.6	6.5	3.0	2.4	2.1	1.9
42.0	6.3	6.3	6.0	5.9	2.5	2.1	1.8	1.6
44.0	5.5	5.7	5.5	5.4	2.1	1.7	1.5	1.4
46.0	4.9	5.0	5.0	5.0	1.7	1.5		
58.0	4.2	4.4	4.6	4.7	1.4			
50.0	3.6	3.8	4.0					
52.0	2.5	3.3	3.4					

■27.1ｍフルオートラフィングジブ定格総荷重表(Ａ性能)

単位(ｔ)

作業半径(ｍ)	14.2ｍブーム オフセット 0°	15°	30°	40°	23.4ｍブーム オフセット 0°	15°	30°	40°	32.6ｍブーム オフセット 0°	15°	30°	40°
8.0	10.0				10.0							
9.0	10.0				10.0							
10.0	10.0				10.0							
12.0	10.0	8.2			10.0				10.0			
14.0	10.0	8.2			10.0				10.0			
16.0	9.5	7.5			10.0	7.9			10.0			
18.0	8.4	6.8	5.3		9.9	7.3			10.0	7.6		
20.0	7.7	6.3	5.0		9.0	6.8	5.0		10.0	7.1		
22.0	6.9	5.8	4.8	4.1	8.2	6.3	4.9		9.3	6.7		
24.0	6.3	5.4	4.5	4.0	7.6	5.9	4.7	3.9	8.3	6.3	4.7	
26.0	5.8	5.0	4.3	3.9	7.0	5.5	4.5	3.9	8.0	5.9	4.6	3.7
28.0	5.3	4.7	4.1	3.7	6.5	5.2	4.3	3.8	7.4	5.6	4.4	3.7
30.0	4.9	4.4	3.9	3.6	6.0	4.9	4.1	3.7	6.9	5.3	4.3	3.7
32.0	4.6	4.1	3.7	3.5	5.6	4.7	3.9	3.6	6.5	5.0	4.1	3.6
34.0	4.3	3.9	3.6	3.4	5.2	4.5	3.8	3.5	6.1	4.9	4.0	3.5
36.0	4.0	3.7	3.5	3.3	4.9	4.2	3.7	3.4	5.7	4.7	3.8	3.4
38.0	3.8	3.6	3.5		4.6	4.0	3.6	3.4	5.4	4.5	3.7	3.4
40.0	3.6				4.3	3.8	3.5	3.3	5.1	4.3	3.6	3.3
42.0					4.1	3.7	3.4	3.3	4.9	4.1	3.5	3.3
44.0					3.9	3.6	3.4		4.6	3.9	3.4	3.2
46.0					3.7	3.5	3.4		4.4	3.8	3.4	3.2
48.0									4.2	3.7	3.3	3.2
50.0									4.0	3.6	3.3	
52.0									3.8	3.5	3.3	
54.0									3.7	3.4		

作業半径(ｍ)	41.8ｍブーム オフセット 0°	15°	30°	40°	51.0ｍブーム オフセット 0°	15°	30°	40°
12.0	10.0							
14.0	10.0							
16.0	10.0				10.0			
18.0	10.0				10.0			
20.0	10.0	7.3			10.0			
22.0	10.0	6.9			9.0	5.3		
24.0	9.6	6.5			8.0	5.3		
26.0	8.9	6.2	4.5		7.0	5.3		
28.0	8.3	5.9	4.4		6.2	4.8	3.6	
30.0	7.8	5.6	4.3	3.6	5.4	4.3	3.4	
32.0	7.3	5.3	4.2	3.5	4.8	3.8	3.1	2.6
34.0	6.9	5.1	4.1	3.5	4.3	3.4	2.8	2.4
36.0	6.5	4.9	4.0	3.4	3.7	3.0	2.5	2.2
38.0	6.1	4.8	3.9	3.4	3.3	2.6	2.2	1.9
40.0	5.8	4.6	3.7	3.3	2.8	2.3	1.9	1.7
42.0	5.5	4.4	3.6	3.3	2.4	2.0	1.7	1.6
44.0	5.2	4.2	3.5	3.2	2.1	1.7	1.5	1.4
46.0	4.9	4.1	3.5	3.2	1.8			
48.0	4.8	3.9	3.4	3.1				
50.0	4.2	3.8	3.3	3.1				
52.0	3.7	3.7	3.2	3.1				
54.0	3.2	3.4	3.2	3.1				
56.0		3.1	3.1	3.1				

■35.1ｍフルオートラフィングジブ定格総荷重表(Ａ性能)

単位(ｔ)

作業半径(ｍ)	14.2ｍブーム オフセット 0°	15°	30°	40°	23.4ｍブーム オフセット 0°	15°	30°	40°	32.6ｍブーム オフセット 0°	15°	30°	40°
10.0	9.5				9.5							
12.0	9.5				9.5							
14.0	8.2				9.2				9.5			
16.0	7.3	5.4			8.1				9.0			
18.0	6.5	4.9			7.3				8.1			
20.0	5.8	4.5			6.6	4.7			7.4			
22.0	5.2	4.2			6.0	4.4			6.7	4.5		
24.0	4.7	3.8	2.8		5.4	4.1			6.1	4.2		
26.0	4.3	3.5	2.7		4.9	3.8			5.6	4.0		
28.0	3.9	3.2	2.6	1.9	4.5	3.5	2.5		5.2	3.8		
30.0	3.6	3.0	2.5	1.9	4.2	3.3	2.5		4.9	3.6	2.4	
32.0	3.3	2.8	2.3	1.9	3.9	3.1	2.4	1.9	4.5	3.4	2.3	
34.0	3.0	2.6	2.2	1.9	3.6	2.9	2.3	1.9	4.2	3.2	2.3	1.7
36.0	2.8	2.4	2.1	1.8	3.3	2.7	2.2	1.8	3.9	3.0	2.2	1.7
38.0	2.6	2.3	2.0	1.8	3.1	2.6	2.1	1.8	3.7	2.8	2.1	1.7
40.0	2.4	2.1	1.9	1.7	2.9	2.4	2.0	1.7	3.4	2.7	2.0	1.6
42.0	2.2	2.0	1.8	1.7	2.7	2.3	1.9	1.7	3.2	2.6	2.0	1.6
44.0	2.0	1.9	1.7	1.7	2.5	2.1	1.8	1.6	3.0	2.4	1.9	1.6
46.0	1.9	1.8	1.7		2.4	2.0	1.7	1.6	2.8	2.3	1.8	1.6
48.0	1.8				2.2	1.9	1.7	1.6	2.6	2.2	1.7	1.6
50.0					2.1	1.8	1.7	1.6	2.5	2.1	1.7	1.6
52.0					2.0	1.7	1.6		2.3	2.0	1.6	1.6
54.0					1.9	1.7	1.6		2.2	1.9	1.6	1.5
56.0									2.1	1.8	1.6	1.5
58.0									1.9	1.8	1.6	1.5
60.0									1.6	1.6	1.6	

作業半径(ｍ)	41.8ｍブーム オフセット 0°	15°	30°	40°	51.0ｍブーム オフセット 0°	15°	30°	40°
16.0	9.5							
18.0	8.8				8.0			
20.0	8.1				8.0			
22.0	7.4				8.0			
24.0	6.8	4.2			7.1			
26.0	6.3	4.2			6.4	4.3		
28.0	5.8	3.9			5.6	4.1		
30.0	5.4	3.7			4.9	3.8		
32.0	5.0	3.5	2.3		4.5	3.4		
34.0	4.8	3.4	2.3		4.0	3.1	2.3	
36.0	4.4	3.2	2.2	1.7	3.5	2.7	2.1	
38.0	4.2	3.0	2.2	1.7	3.0	2.4	1.9	1.6
40.0	3.9	2.9	2.1	1.7	2.6	2.1	1.7	1.5
42.0	3.7	2.8	2.1	1.7	2.3	1.9	1.6	1.4
44.0	3.5	2.6	2.0	1.6	2.0	1.6	1.4	1.2
46.0	3.3	2.5	1.9	1.6	1.7	1.4	1.2	
48.0	3.1	2.4	1.8	1.6	1.4	1.2		
50.0	2.9	2.3	1.8	1.6	1.2			
52.0	2.7	2.2	1.7	1.6				
54.0	2.6	2.1	1.7	1.6				
56.0	2.5	2.0	1.6	1.6				
58.0	2.4	1.9	1.6	1.5				
60.0			1.6	1.5				
62.0			1.6	1.5				
64.0			1.5	1.5				

■14.2ｍブーム＋フルオートラフィングジブ作業半径揚程図

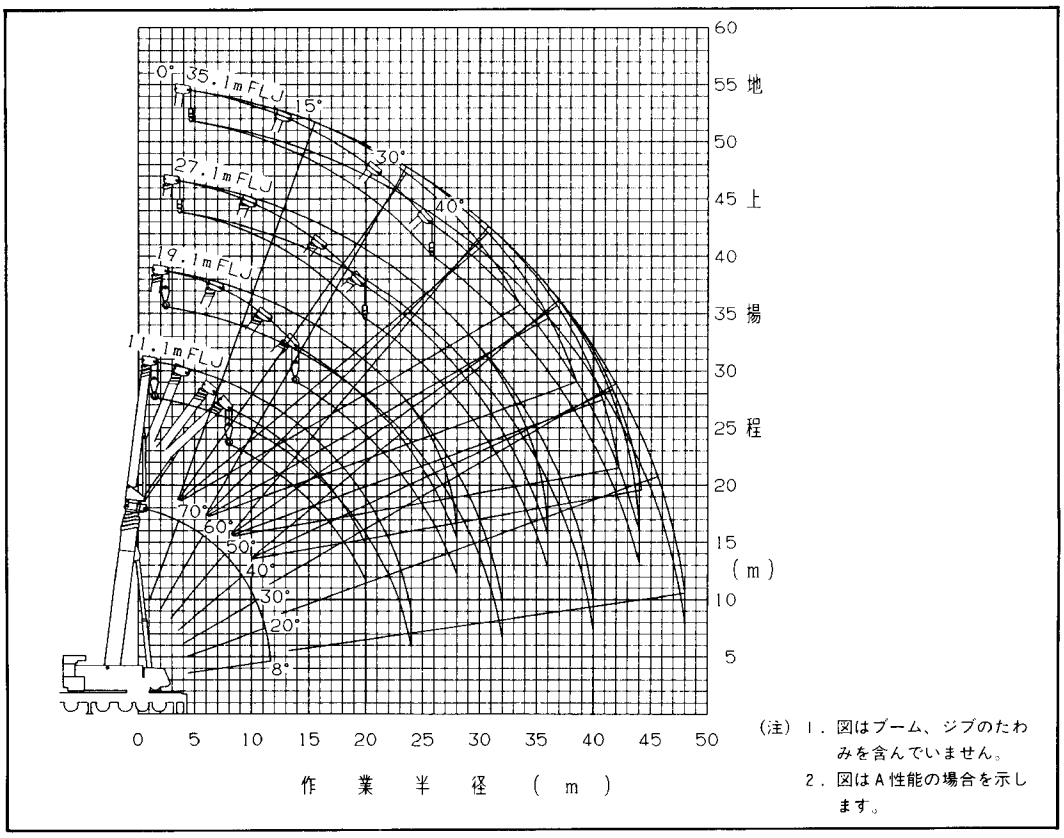

■23.4ｍブーム＋フルオートラフィングジブ作業半径揚程図

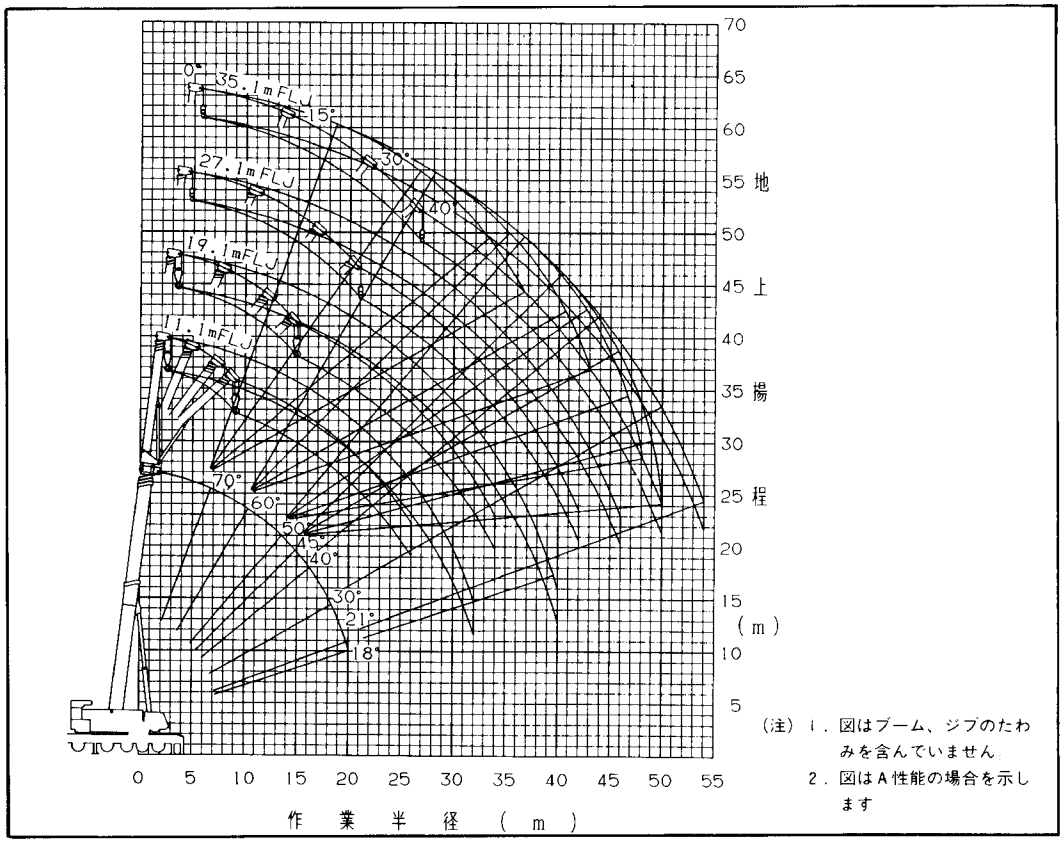

■32.6ｍブーム＋フルオートラフィングジブ作業半径揚程図

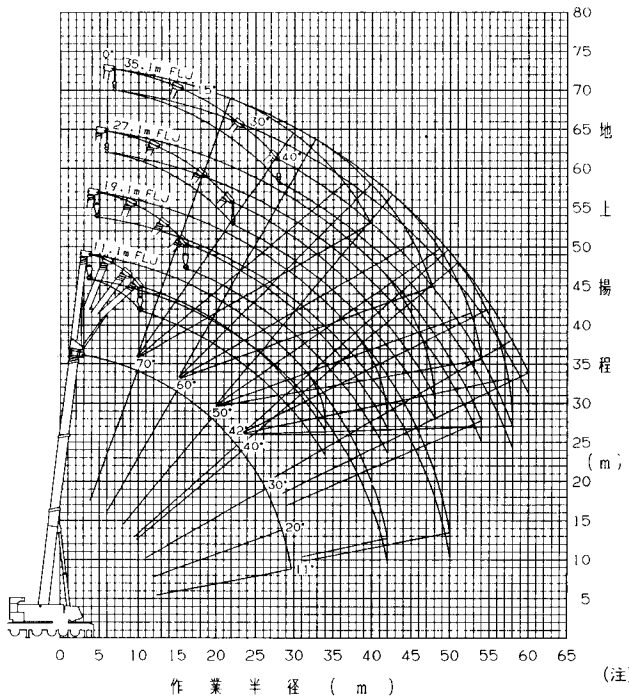

（注）1．図はブーム、ジブのたわみを含んでいません。
2．図はＡ性能の場合を示します。

■41.8ｍブーム＋フルオートラフィングジブ作業半径揚程図

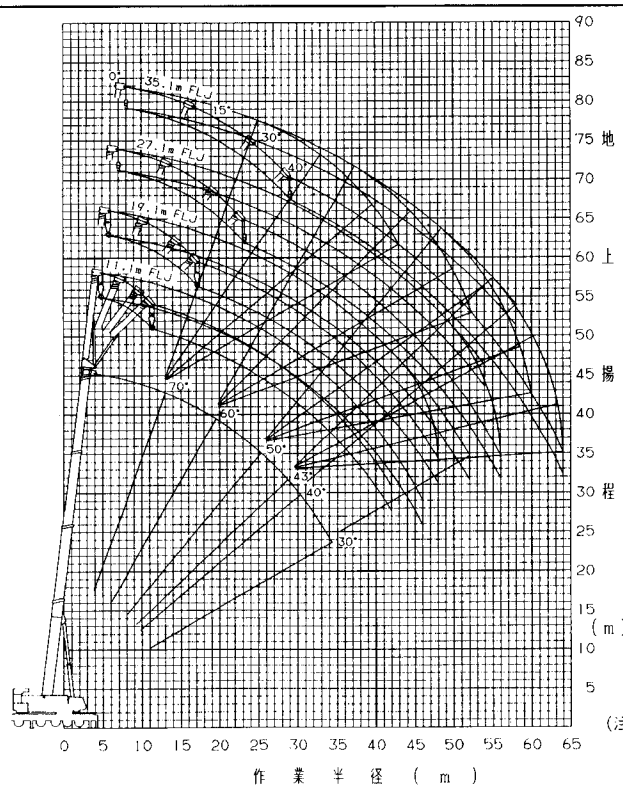

（注）1．図はブーム、ジブのたわみを含んでいません。
2．図はＡ性能の場合を示します。

■51.0ｍブーム＋フルオートラフィングジブ作業半径揚程図

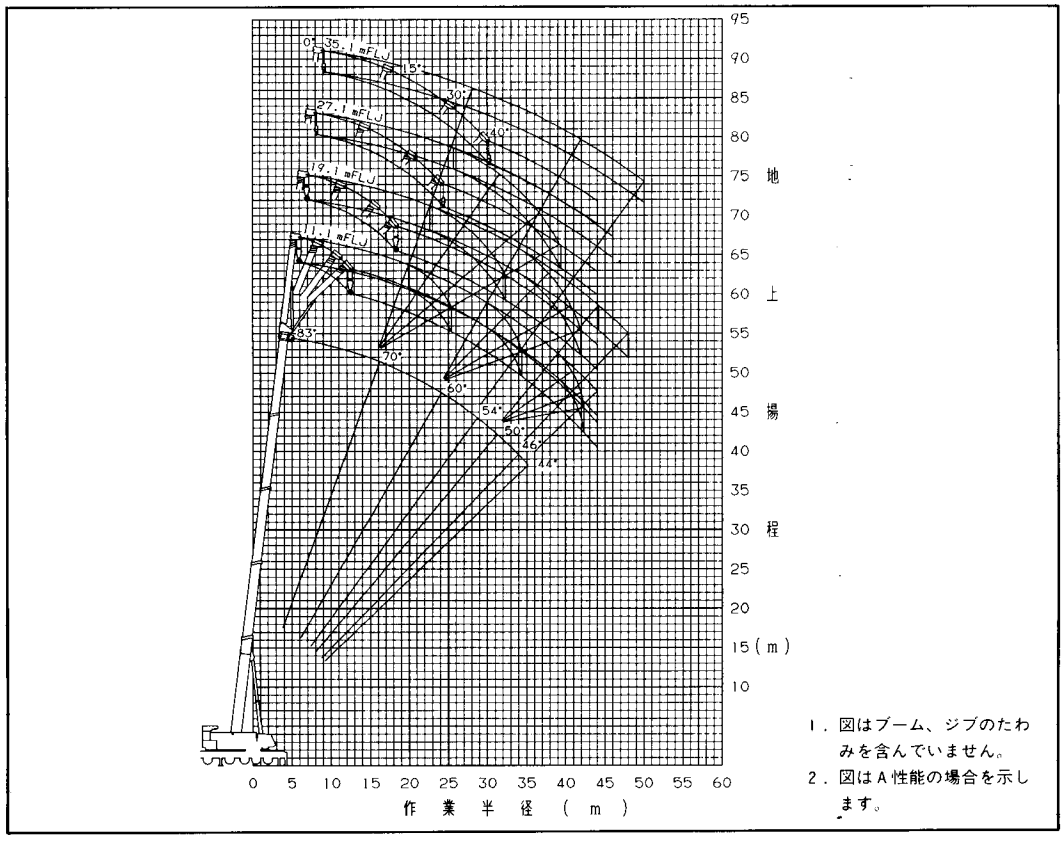

フルオートラフィングジブ

キャブ内の操作でジブの伸縮・起伏も思いのまま。フルオートラフィングジブ

キャビン内で操作できる全油圧４段伸縮式のラフィングジブ。0～40°の無段階チルト式で、フトコロの深い作業、高揚程での吊り荷の送り込み作業にパワーを発揮します。フルオートラフィングジブの最大定格総荷重は54t、最大作業半径時1.5t×64mとパワフルです。

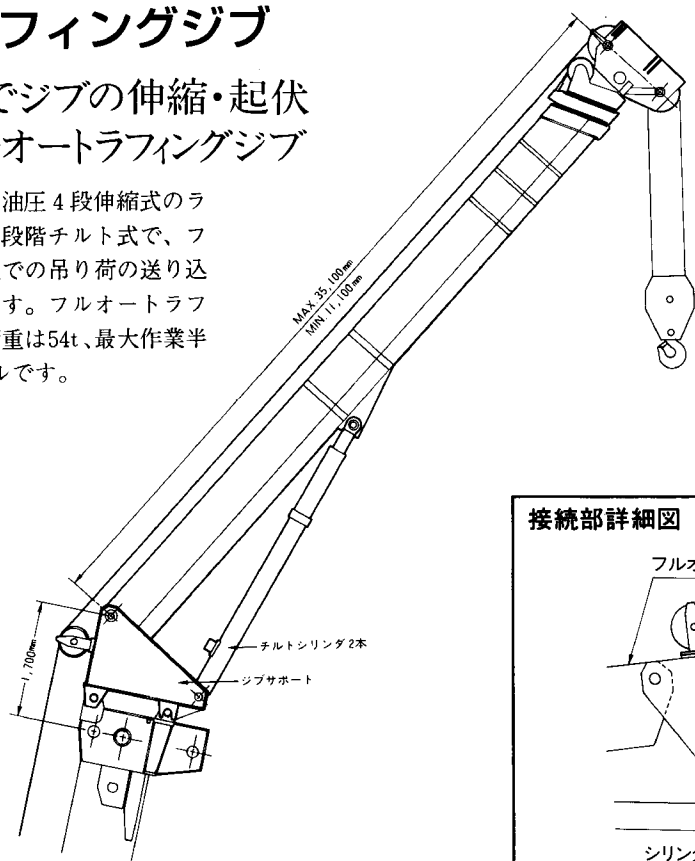

●自力脱着方式

ウインチと油圧シリンダによる自力脱着装置を採用、フルオートラフィングジブの分解・組立が短時間に行えます。他のクレーンを使わないので、占有スペースが少なくてすみます。

接続部詳細図

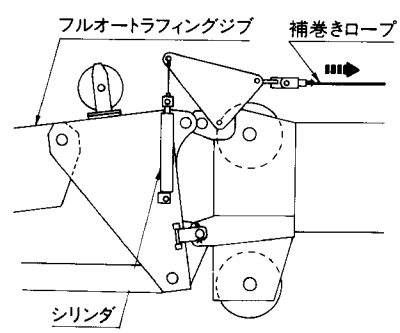

ラフィングジブ

ふところの深い重量物作業に。
狭いスペースでも組立てが可能な
ラフィングジブ

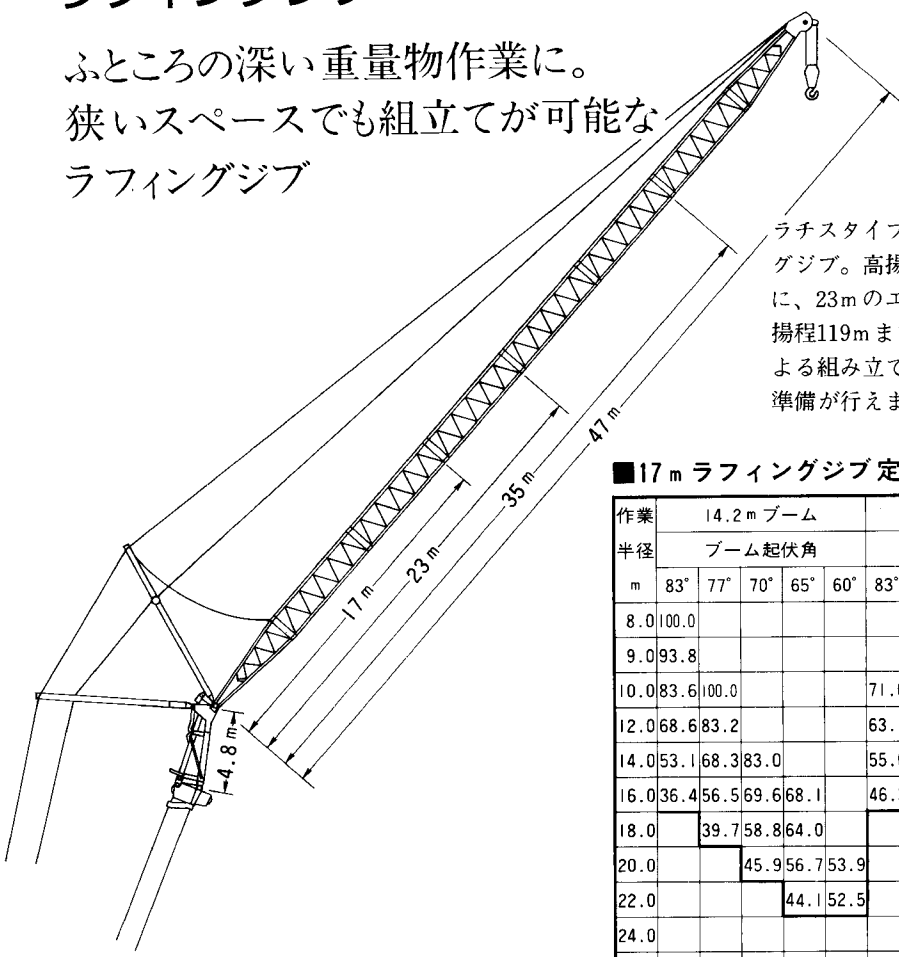

ラチスタイプで4段階の長さに設定できる47mのラフィングジブ。高揚程の重量物作業もラクラクこなします。さらに、23mのエクステンションジブを取り付ければ最大地上揚程119mまでの作業が可能です。しかも、下振り起こしによる組み立てが可能、狭いスペースでもスピーディに作業準備が行えます。

■17m ラフィングジブ 定格総荷重表(A性能)

単位(t)

作業半径 m	14.2m ブーム ブーム起伏角 83°	77°	70°	65°	60°	22.6m ブーム ブーム起伏角 83°	77°	70°	65°	60°
8.0	100.0									
9.0	93.8									
10.0	83.6	100.0				71.0				
12.0	68.6	83.2				63.1				
14.0	53.1	68.3	83.0			55.0	66.9			
16.0	36.4	56.5	69.6	68.1		46.3	59.5			
18.0		39.7	58.8	64.0			51.8	63.0		
20.0			45.9	56.7	53.9		42.4	56.3	53.0	
22.0				44.1	52.5			50.6	47.8	
24.0									43.5	40.9
26.0									39.7	37.4
28.0										34.4

作業半径 m	31.0m ブーム ブーム起伏角 83°	77°	70°	65°	60°
12.0	49.3				
14.0	43.7				
16.0	38.0	48.4			
18.0	31.6	43.3			
20.0		38.1			
22.0		31.9	44.2		
24.0			39.7	39.1	
26.0			34.2	35.7	
28.0				32.6	30.0
30.0					27.4
32.0					25.2

●ラフィングジブ下振り起し準備作業

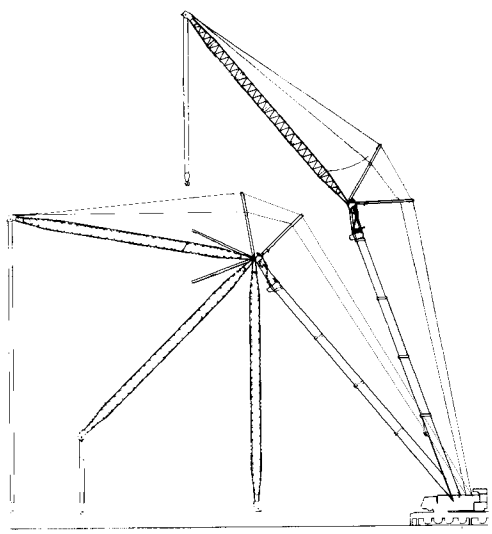

■23m ラフィングジブ 定格総荷重表(A性能)

単位(t)

作業半径 m	14.2m ブーム ブーム起伏角 83°	77°	70°	65°	60°	22.6m ブーム ブーム起伏角 83°	77°	70°	65°	60°
10.0	80.0									
12.0	70.9	80.0				63.5				
14.0	59.8	70.5				57.2				
16.0	51.6	59.5				51.4	59.8			
18.0	42.4	51.4	60.5			45.8	54.4			
20.0	33.4	44.9	52.5	54.4		40.2	49.2	55.9		
22.0	24.0	36.0	45.8	50.5		33.2	44.0	50.5		
24.0		26.5	40.0	44.5	44.0		38.5	46.0	43.1	
26.0			30.8	39.6	43.0		30.1	42.0	39.5	
28.0				30.1	38.5			38.2	36.3	34.1
30.0									33.2	31.3
32.0									30.5	28.8
34.0										26.6

作業半径 m	31.0m ブーム ブーム起伏角 83°	77°	70°	65°	60°
14.0	43.7				
16.0	39.5				
18.0	35.6	42.8			
20.0	31.8	39.1			
22.0	27.8	35.5			
24.0	23.1	32.0	39.2		
26.0		28.2	36.2		
28.0		23.7	33.1	32.3	
30.0			29.8	29.5	
32.0			25.8	27.1	24.8
34.0				25.1	22.9
36.0					21.3
38.0					19.8

■35 m ラフィングジブ定格総荷重表（A性能）

単位（t）

作業半径 m	14.2 m ブーム ブーム起伏角 83°	77°	70°	65°	60°	22.6 m ブーム ブーム起伏角 83°	77°	70°	65°	60°
16.0	51.6									
18.0	45.2	51.5				45.0				
20.0	40.0	45.0				43.5				
22.0	35.9	39.9				39.6	44.9			
24.0	32.5	35.8	40.4			35.5	41.5			
26.0	29.0	32.4	36.2			32.2	37.1	41.0		
28.0	25.0	29.5	32.7	35.3		29.3	33.5	37.7		
30.0	21.2	26.7	29.8	32.0		25.8	30.4	34.6		
32.0	17.4	22.9	27.3	29.2	30.6	21.9	27.8	31.8	29.9	
34.0	13.0	19.1	25.2	26.8	28.5	17.8	25.3	29.3	27.6	
36.0		14.6	21.5	24.7	26.2		21.3	26.9	25.6	24.0
38.0			17.2	21.9	24.2		16.8	24.8	23.9	22.4
40.0				17.2	22.0			21.6	22.3	20.9
42.0									20.9	19.6
44.0									18.3	18.4
46.0										17.3

作業半径 m	31.0 m ブーム ブーム起伏角 83°	77°	70°	65°	60°	39.4 m ブーム ブーム起伏角 83°	77°	70°	65°	60°	47.8 m ブーム ブーム起伏角 83°	77°	70°	65°
20.0	32.3					20.0								
22.0	29.8					20.0					13.0			
24.0	27.5	31.6				18.6					12.1			
26.0	25.3	29.4				17.1	20.0				11.2			
28.0	23.2	27.4				15.7	18.8				10.2	10.7		
30.0	21.1	25.4	29.2			14.4	17.5				9.3	10.0		
32.0	19.0	23.5	27.4			13.0	16.3				8.4	9.3		
34.0	16.7	21.5	25.8			11.6	15.1	15.6			7.5	8.7		
36.0	14.0	19.5	24.1	22.4		10.0	13.8	14.8			6.6	8.3		
38.0		17.3	22.4	20.8			12.5	14.0			5.5	7.9	5.9	
40.0		14.7	20.6	19.5	17.6		11.1	13.5	12.2			7.6	5.5	
42.0			18.6	18.2	16.4		9.4	13.1	11.6			6.7	5.2	
44.0			16.2	17.1	15.4			12.6	11.1			5.6	4.9	3.9
46.0				16.1	14.5			11.2	10.7	9.5			4.7	3.6
48.0					13.7				10.4	9.0			4.5	3.4
50.0					12.9				10.1	8.6			4.5	3.2

■47 m ラフィングジブ定格総荷重表（A性能）

単位（t）

作業半径 m	14.2 m ブーム ブーム起伏角 83°	77°	70°	65°	60°	22.6 m ブーム ブーム起伏角 83°	77°	70°	65°	60°
18.0	31.0									
20.0	30.4					27.0				
22.0	28.4	30.3				27.0				
24.0	26.7	28.4				27.0				
26.0	25.2	26.7				26.2	27.0			
28.0	23.9	25.2				24.7	26.8			
30.0	22.4	23.9	25.3			23.5	25.3			
32.0	20.9	22.3	24.0			21.8	23.9			
34.0	19.4	20.7	22.3	23.5		20.3	22.3	24.7		
36.0	18.2	19.3	20.7	21.8		18.9	20.7	23.1		
38.0	16.2	18.0	19.3	20.3		17.7	19.3	21.4	22.9	
40.0	14.0	16.9	18.1	18.9	19.8	16.6	18.0	19.9	21.3	
42.0	11.9	15.4	16.9	17.7	18.5	14.5	16.9	18.6	19.9	
44.0	9.8	13.3	15.9	16.6	17.3	12.4	15.9	17.4	18.6	17.4
46.0	7.1	11.1	15.0	15.6	16.2	10.0	14.6	16.3	17.4	16.3
48.0		8.3	12.8	14.7	15.3		12.4	15.3	16.3	15.4
50.0			10.2	13.3	14.4		9.7	14.5	15.3	14.5
55.0									12.8	12.7

作業半径 m	31.0 m ブーム ブーム起伏角 83°	77°	70°	65°	60°	39.4 m ブーム ブーム起伏角 83°	77°	70°	65°	60°	47.8 m ブーム ブーム起伏角 83°	77°	70°
22.0	20.0												
24.0	20.0					13.9							
26.0	20.0					13.9					9.5		
28.0	20.0					13.9					9.2		
30.0	20.0	20.0				13.9					8.5		
32.0	19.5	20.0				13.0	13.9				7.9		
34.0	18.1	20.0				12.1	13.9				7.2	7.3	
36.0	16.8	19.5				11.1	13.3				6.6	6.8	
38.0	15.5	18.3	20.0			10.3	12.4				6.0	6.3	
40.0	14.2	17.1	19.6			9.4	11.6				5.5	5.9	
42.0	12.9	15.9	18.6	17.5		8.5	10.8	10.7			4.9	5.6	
44.0	11.6	14.7	17.5	16.4		7.6	10.0	10.2			4.3	5.3	3.6
46.0	10.1	13.5	16.5	15.4		6.7	9.2	9.7			3.7	5.0	3.3
48.0	8.3	12.2	15.4	14.5		5.7	8.4	9.3	8.3		2.1	4.8	3.1
50.0		10.7	14.3	13.7	12.2		7.5	9.0	7.9		2.4	4.4	2.9
55.0			11.1	11.9	10.5			8.1	7.2	6.2		2.9	2.5
60.0					9.2				6.9	5.7			2.3
65.0										5.2			

■47 m ラフィングジブ＋18 m エクステンションジブ 定格総荷重表（A性能）

単位（t）

作業半径 m	31.0 m ブーム ブーム起伏角 83°	77°	70°	65°	60°	55°	50°	39.4 m ブーム ブーム起伏角 83°	77°	70°	65°	60°	47.8 m ブーム ブーム起伏角 83°	77°
30.0	7.0							6.5						
35.0	6.6							6.5					4.5	
40.0	6.1	6.3						6.2	6.5				4.5	
45.0	5.7	5.9						5.8	6.0				4.5	4.4
50.0	5.3	5.5	5.7					5.4	5.6				3.7	3.7
55.0	5.0	5.2	5.3	5.4				5.0	5.2	5.4			3.0	3.2
60.0	4.6	4.8	5.0	5.1				4.6	4.9	5.1	5.1		2.2	2.8
65.0	4.4	4.5	4.7	4.8	4.9			3.3	4.6	4.8	4.6			2.5
70.0		4.4	4.4	4.6	4.6	4.7			3.6	4.6	4.2	3.5		
75.0				4.3	4.4	4.5	4.0			4.1	4.0	3.2		
80.0					4.2	4.3	3.4				4.0	3.1		
85.0							2.8							

■47 m ラフィングジブ＋23 m エクステンションジブ 定格総荷重表（A性能）

単位（t）

作業半径 m	31.0 m ブーム ブーム起伏角 83°	77°	70°	65°	60°	55°	50°	39.4 m ブーム ブーム起伏角 83°	77°	70°	65°	60°	47.8 m ブーム ブーム起伏角 83°	77°
30.0	5.0													
35.0	5.0							5.0						
40.0	4.6	4.9						4.7					3.1	
45.0	4.2	4.4						4.3	4.5				3.1	3.1
50.0	3.8	4.0						3.8	4.1				3.1	3.1
55.0	3.4	3.6	3.9					3.5	3.7	4.0			2.9	3.1
60.0	3.1	3.3	3.5	3.7				3.2	3.4	3.7			2.2	3.0
65.0	2.9	3.0	3.2	3.3	3.5			2.9	3.1	3.3	3.5			2.4
70.0	2.7	2.8	2.9	3.1	3.2			2.6	2.9	3.1	3.2			
75.0		2.6	2.7	2.8	2.9	3.0			2.7	2.8	2.9	3.1		
80.0				2.6	2.7	2.8	2.9			2.6	2.7	2.8		
85.0					2.8	2.6	2.7				2.6	2.6		
90.0							2.2							

■17 m ラフィングジブ作業半径揚程図

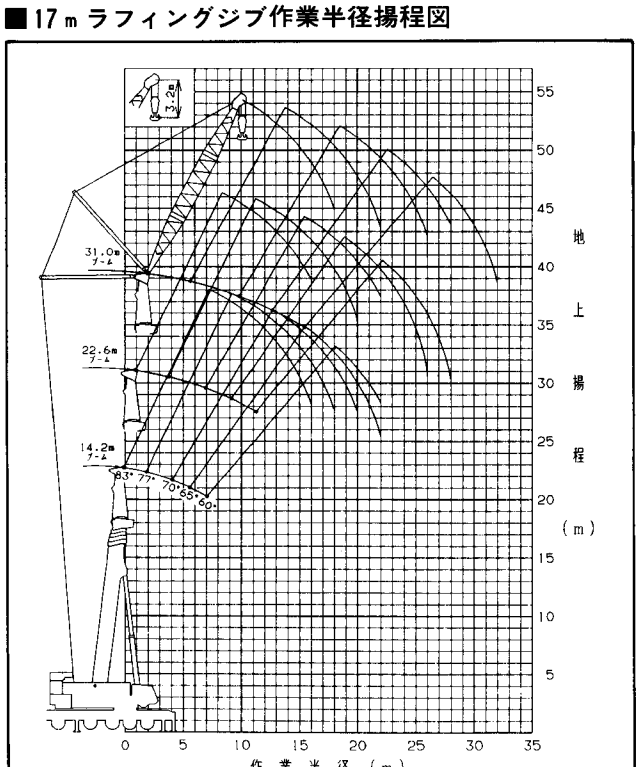

（注）1．上図はブーム、ジブのたわみを含んでいません。
2．上図はA性能の場合を示します。

■23 m ラフィングジブ作業半径揚程図

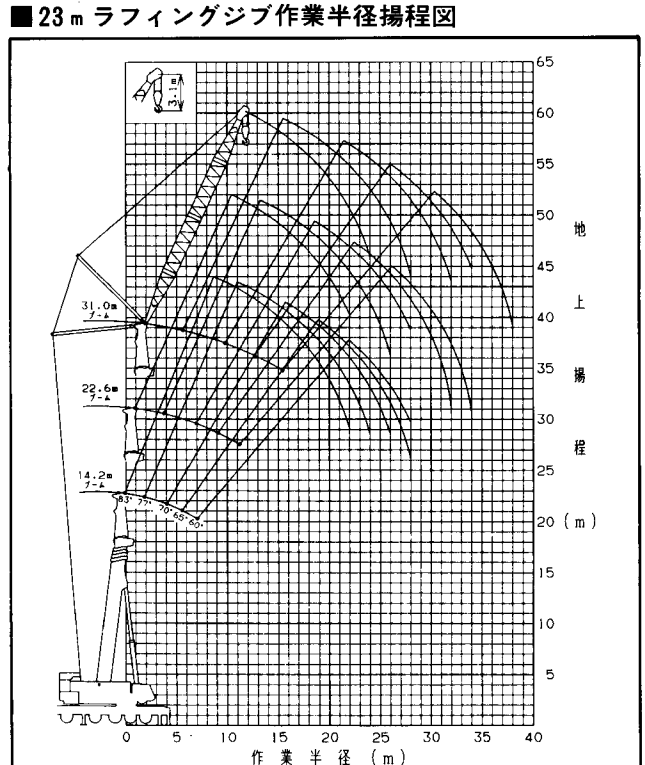

（注）1．上図はブーム、ジブのたわみを含んでいません。
2．上図はA性能の場合を示します。

■35 m ラフィングジブ 作業半径揚程図

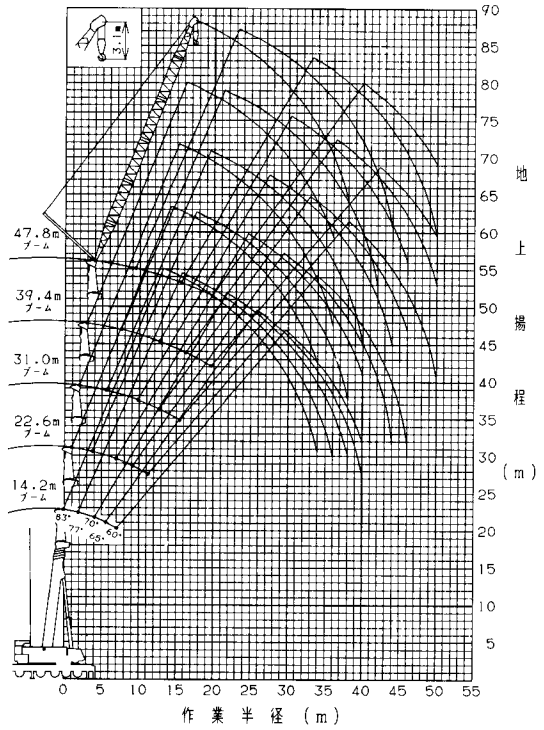

(注) 1. 上図はブーム、ジブのたわみを含んでいません。
2. 上図はA性能の場合を示します。

■47 m ラフィングジブ 作業半径揚程図

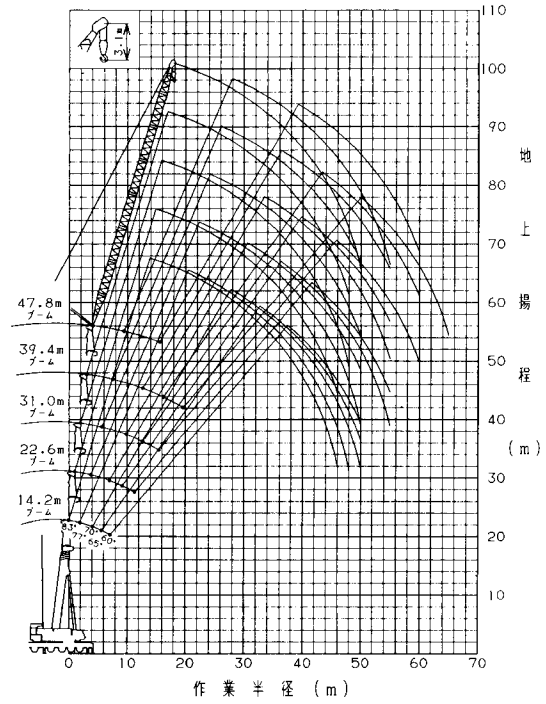

(注) 1. 上図はブーム、ジブのたわみを含んでいません。
2. 上図はA性能の場合を示します。

■47 m ラフィングジブ＋18 m エクステンションジブ 作業半径揚程図

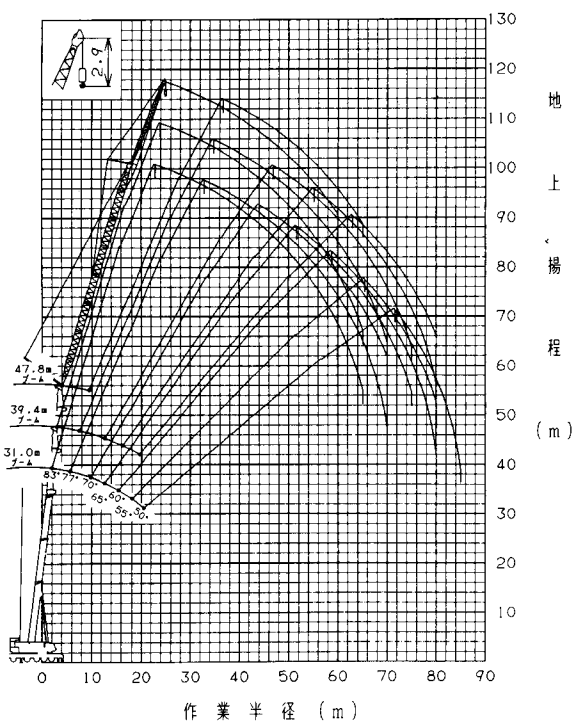

(注) 1. 上図はブーム、ジブのたわみを含んでいません。
2. 上図はA性能の場合を示します。

■47 m ラフィングジブ＋23 m エクステンションジブ 作業半径揚程図

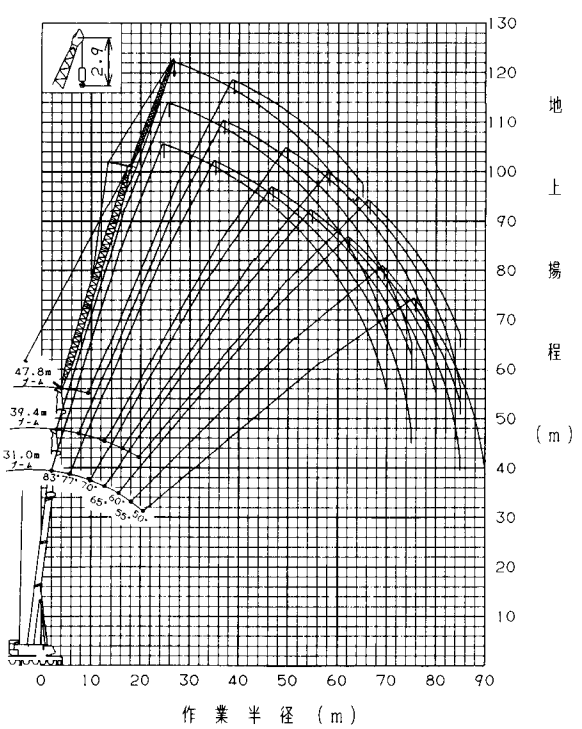

(注) 1. 上図はブーム、ジブのたわみを含んでいません
2. 上図はA性能の場合を示します